平成２７年度　全日本卓球選手権大会（ジュニアの部）筑豊ブロック予選会

期日；平成２７年８月９日（日）

会場：飯塚市飯塚第一体育館

女子シングルス

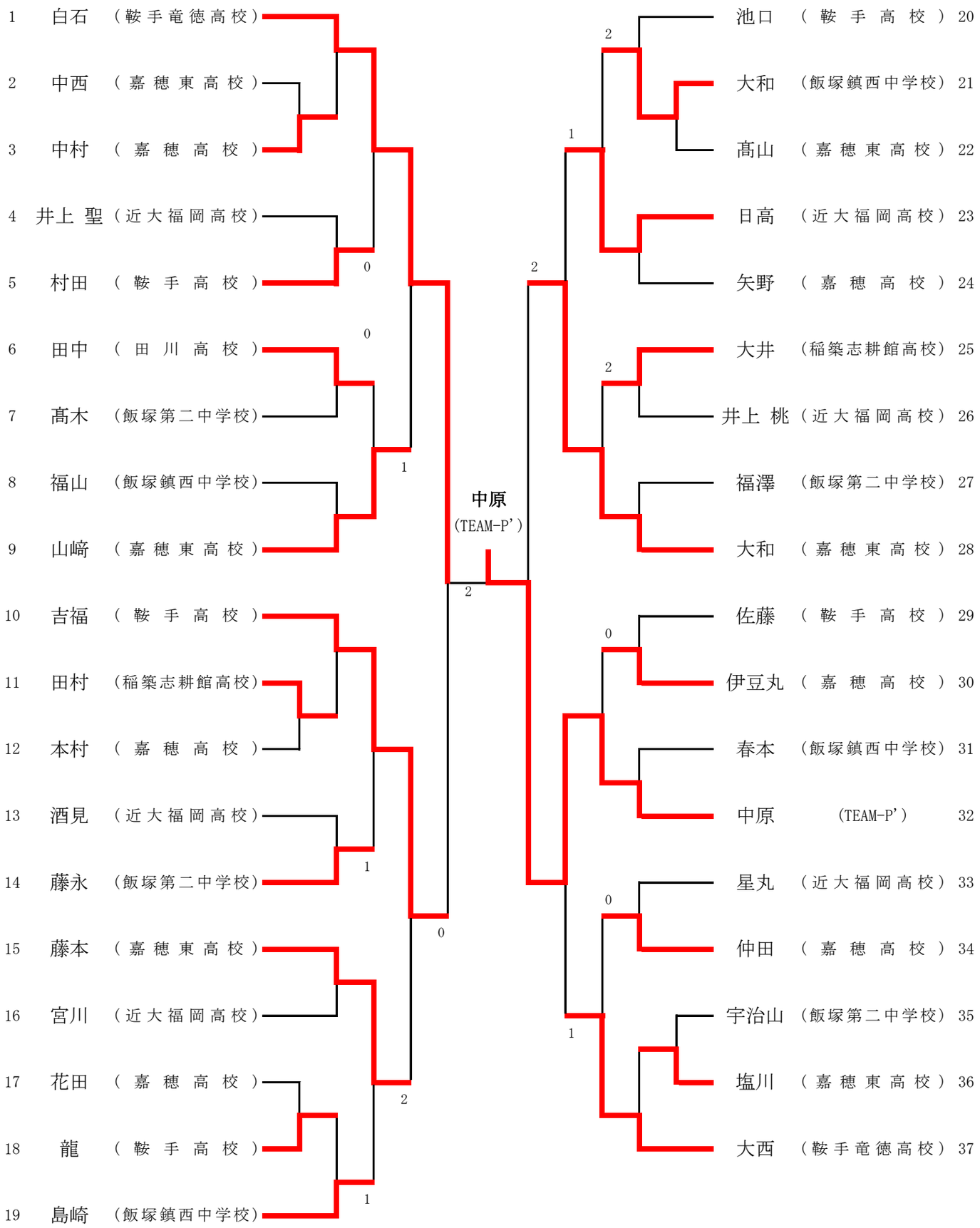

３位決定戦

吉福（鞍手）１－３大和（嘉穂東）