第68回 国民体育大会卓球競技（少年の部） 県１次予選会

少年男子(トーナメント)

（Aパート）

1 左右田（希望が丘）
2 bye
~~3 小林（新宮）~~
4 江口（戸畑工業）
5 楠田（柳川）
6 兼安（嘉穂東）
7 和泉（東福岡）
8 西田（三池工業）
9 佐藤（春日）
10 吉末（横代中）
11 田中（川田卓球ク）
12 山口（東福岡）
13 篠原（自由ケ丘）
14 山田（八幡南）
15 松尾（九州産業）
16 織田（青豊）
17 安達（久留米筑水）
18 水谷（近大福岡）
19 久木田（壱岐クラブ）
20 桑島（福岡工業）
21 山上（東福岡）
22 川崎（明善）
23 伊藤（福岡常葉）
24 田中（小倉西）
25 柴田（福岡工業）
26 中嶋（嘉穂）
27 柿並（東筑）
28 古賀（伝習館）
29 本田（宗像）
30 大坪（柳川）
31 南里（友泉中）
32 岡本（筑前）
33 土屋（祐誠）
34 戸上（東福岡）
35 河上（稲築志耕館）
36 田中（希望が丘）
37 岡本（光陵）
38 辻（八女工業）
39 舛尾（小倉）
40 西嶋（福岡工業）

（Bパート）

41 弓取（石田卓球ク）
42 平井（中山卓球ク）
43 龍（大牟田北）
44 國武（青豊）
45 加藤田（久留米筑水）
46 久冨（東福岡）
47 今福（八幡南）
48 手嶋（稲築志耕館）
49 王野（糸島）
50 山田（福岡工業）
51 松成（小倉西）
52 白水（香椎工業）
53 大久保（祐誠）
54 田口大（福岡工業）
55 松石（柳川）
56 佐藤（小倉南）
57 松尾（筑紫）
58 福原（直方）
59 中村（伝習館）
60 小早川（東福岡）
61 中村（希望が丘）
62 内田（宗像）
~~63 三宅（八女工業）~~
64 田中（小倉西）
65 田中（福岡工業）
66 吉永（小倉商業）
67 大内田（朝倉）
68 小野（近大福岡）
69 濱本（筑紫台）
70 田中（玄洋）
71 宮本（東福岡）
72 東（育徳館）
73 神田（福大大濠）
74 古野（自由ケ丘）
75 藤岡（柳川）
76 二田水（嘉穂）
77 西野（西南学院）
78 吉松（中間）
79 bye
80 井手口（福岡工業）

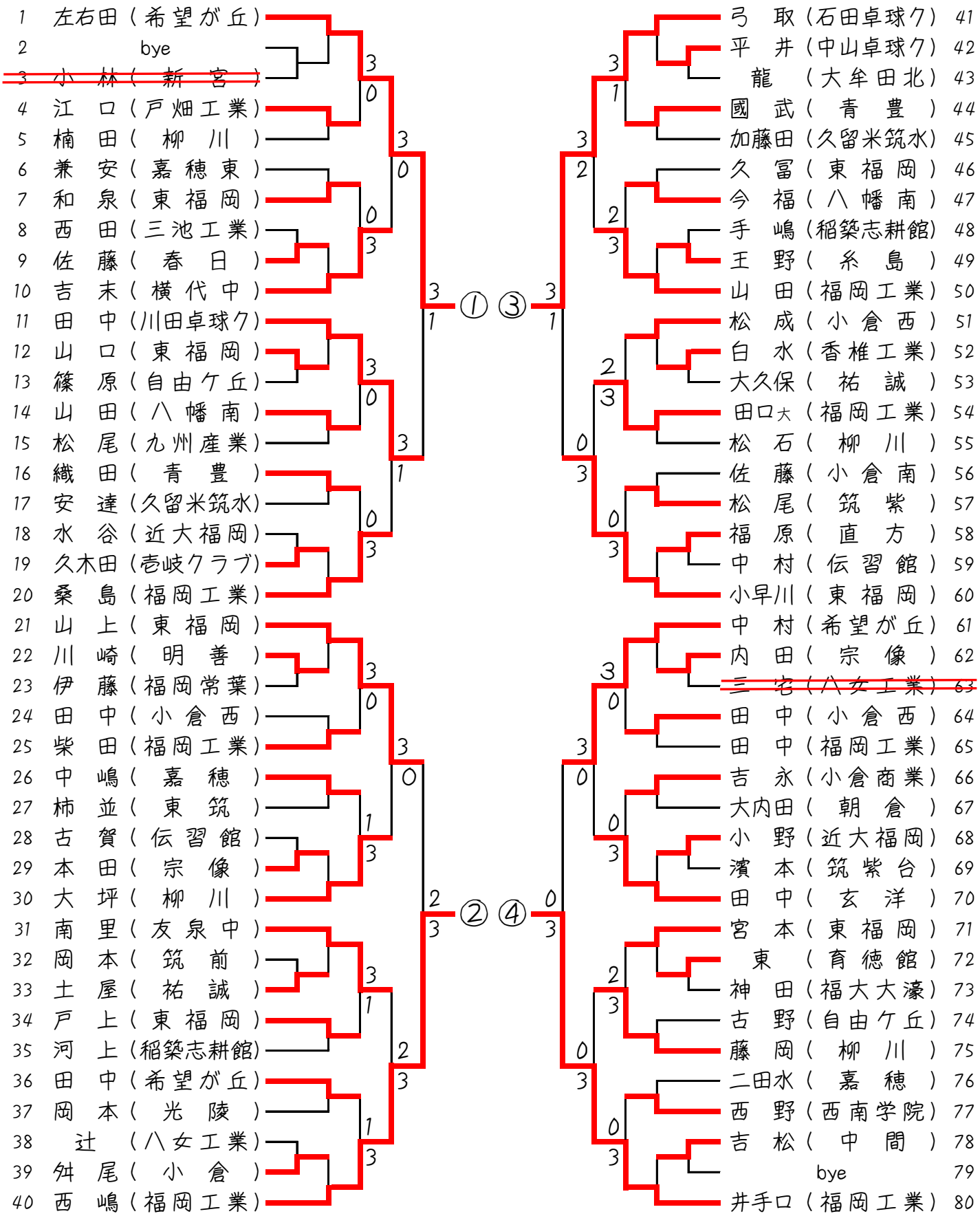

平成２５年６月２２日（土）
岡垣サンリーアイ

（Cパート）

81 原　田（希望が丘）
82 bye
83 重　松（久留米）
84 高　崎（中　間）
85 坂　本（福岡常葉）
86 松　田（青　豊）
87 古　賀（八女工業）
88 萩　原（稲築志耕館）
89 西　田（東福岡）
90 葭　原（こぞのえ）
91 家　守（柳　川）
92 浦　川（宗　像）
93 林（小倉西）
94 鶴　田（東福岡）
95 寺　田（嘉　穂）
96 松　尾（朝　倉）
97 鬼　丸（自由ケ丘）
98 平　尾（筑　紫）
99 高　山（三池工業）
100 浦（福岡工業）
101 新　屋（東福岡）
102 井　上（福　岡）
103 小　川（久留米筑水）
104 戸　次（嘉　穂）
105 島　村（戸畑工業）
106 小　野（城　南）
107 高　村（柳　川）
108 山　崎（希望が丘）
109 渋　谷（福大大濠）
110 吉　本（福岡工業）
111 泊（ｸﾞﾗﾝﾄﾞﾗｲﾝ）
112 田　中（祐　誠）
113 亀　岡（九州産業）
114 古　川（山　門）
115 古　川（小倉西）
116 村　中（東福岡）
117 林（近大福岡）
118 都　留（小倉工業）
119 bye
120 高　橋（福岡工業）

（Dパート）

121 坂　田（東福岡）
122 田　中（伝習館）
123 高　見（香　椎）
~~124 井　上（小倉商業）~~
125 能登原（嘉　穂）
126 古波蔵（柳　川）
127 田口真（福岡工業）
128 河　口（祐　誠）
129 京　田（壱岐クラブ）
130 楠（青　豊）
131 平　尾（小倉西）
132 與　田（柳　川）
133 高　良（東福岡）
134 垣　花（稲築志耕館）
135 松　田（希望が丘）
136 小　柳（須　恵）
137 井　口（三池工業）
138 冨　永（八幡南）
139 花　田（香椎工業）
140 角　田（福岡工業）
141 上　地（希望が丘）
142 鶴　我（浮羽工業）
143 前　崎（福岡舞鶴）
144 松　原（福岡常葉）
145 丹　下（嘉穂東）
146 川　崎（柳　川）
147 井上健（福岡工業）
148 日　高（小倉西）
149 村　上（上智福岡）
150 矢　崎（東福岡）
151 井上翔（福岡工業）
152 永　野（春　日）
153 黒　田（戸畑工業）
154 牛　嶋（八女工業）
155 能　見（石田卓球ク）
156 丸　谷（京　都）
157 緒　方（久留米筑水）
158 丸　山（鞍　手）
159 bye
160 原　井（アカシア）

⑤ ⑦ 0 3

⑥ ⑧ 0 3